94-1Right

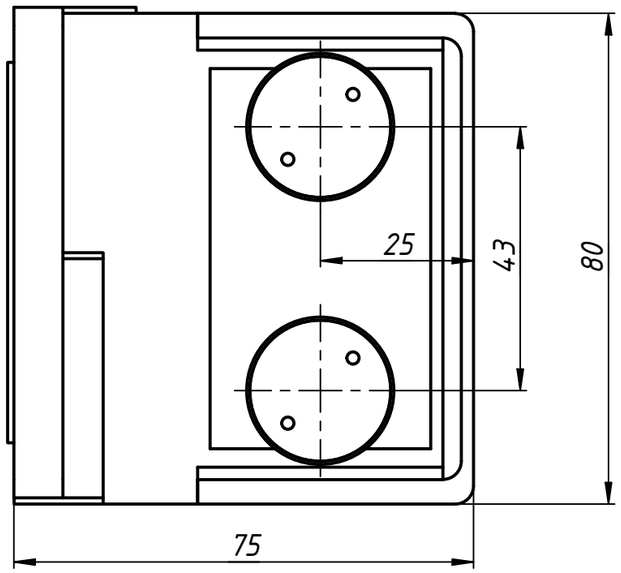

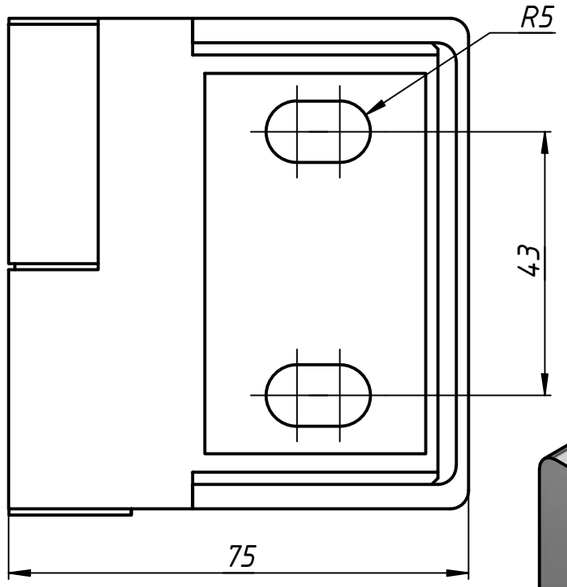

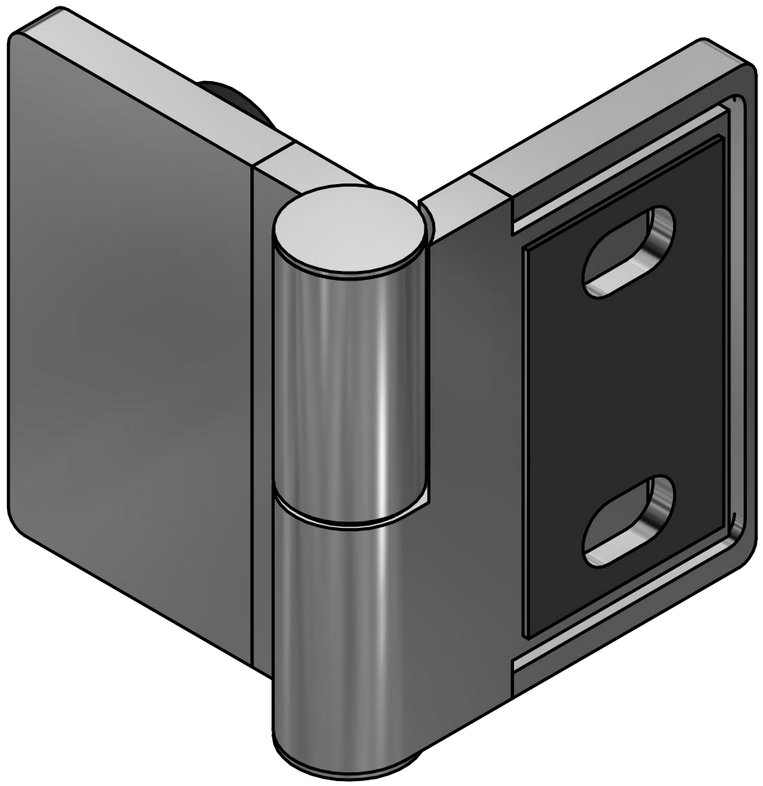

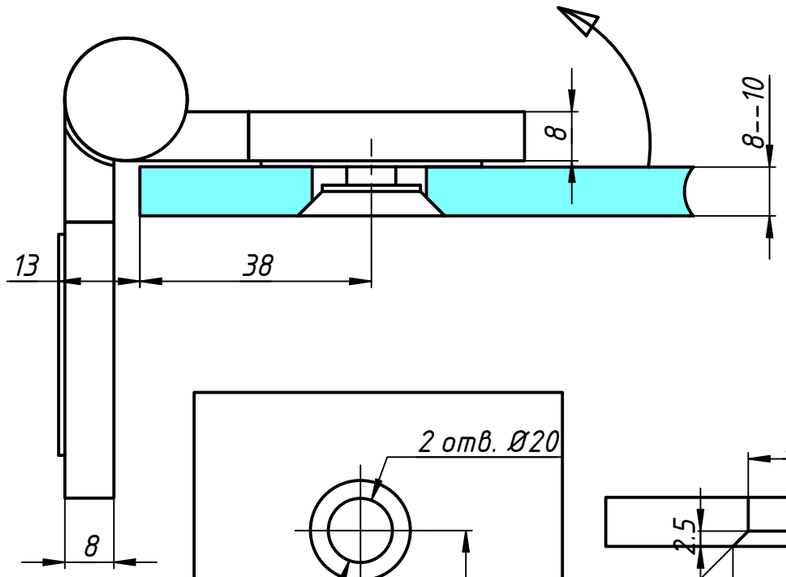

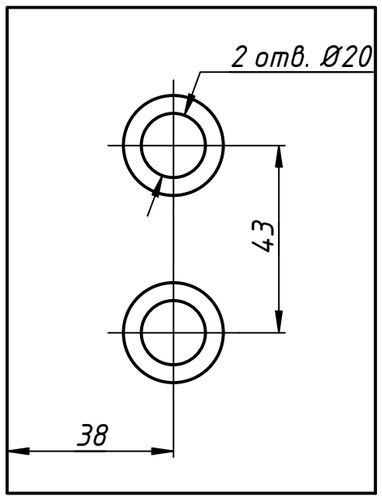

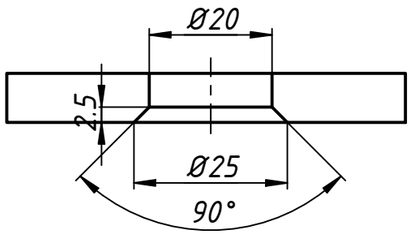

Вырезы в стекле

Изм.	Лист	№ докум.	Подп.	Дата
Разраб.		user		24.08.2018
Пров.				
Т. контр.				
Нач.отд.				
Н. контр.				
Утв.				

94-1Right

Петля с лифтом стекло-стена Правая

Лит.	Масса	Масштаб

Лист | Листов 1

Перв. примен. | Справ. № | Подп. и дата | Инв. № дубл. | Взам. инв. № | Подп. и дата | Инв. № подл.

Копировал | Формат А3