151-503-304

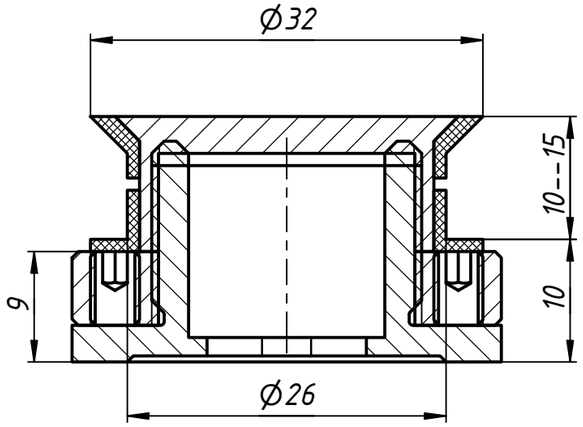


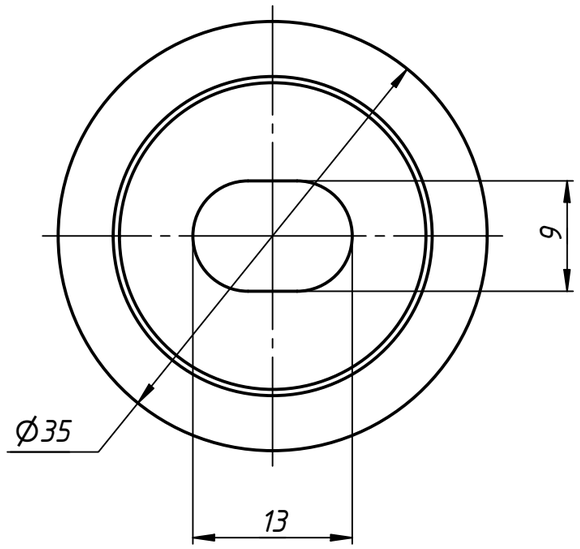


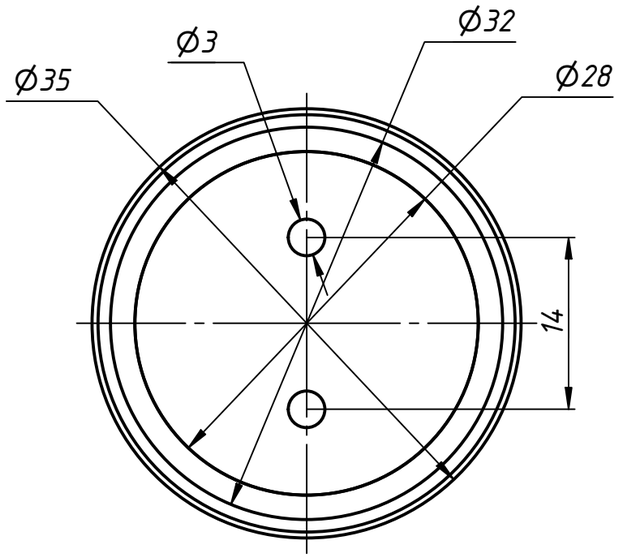

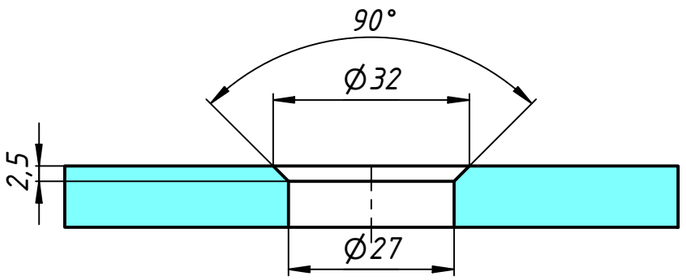


Отверстие в стекле

| | | | | | | | |
|---|---|---|---|---|---|---|---|
| Изм. | Лист | № докум. | Подп. | Дата | 151-503-304 | | |
| Разраб. | | user | | 28.02.2019 | Точечное крепление под зенковку 10 мм | Лит. | Масса | Масштаб |
| Пров. | | | | | | | | |
| Т. контр. | | | | | | Лист | Листов 1 | |
| Нач.отд. | | | | | | | | |
| Н. контр. | | | | | | | | |
| Утв. | | | | | | | | |

Перв. примен.

Справ. №

Подп. и дата

Инв. № дубл.

Взам. инв. №

Подп. и дата

Инв. № подл.

1 Копировал Формат А3