S623-4

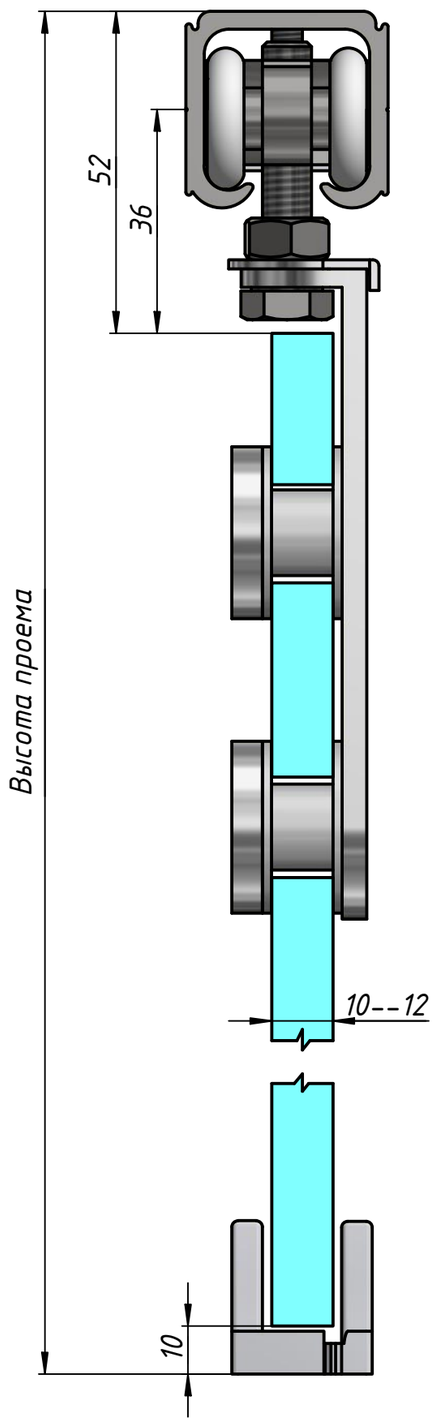

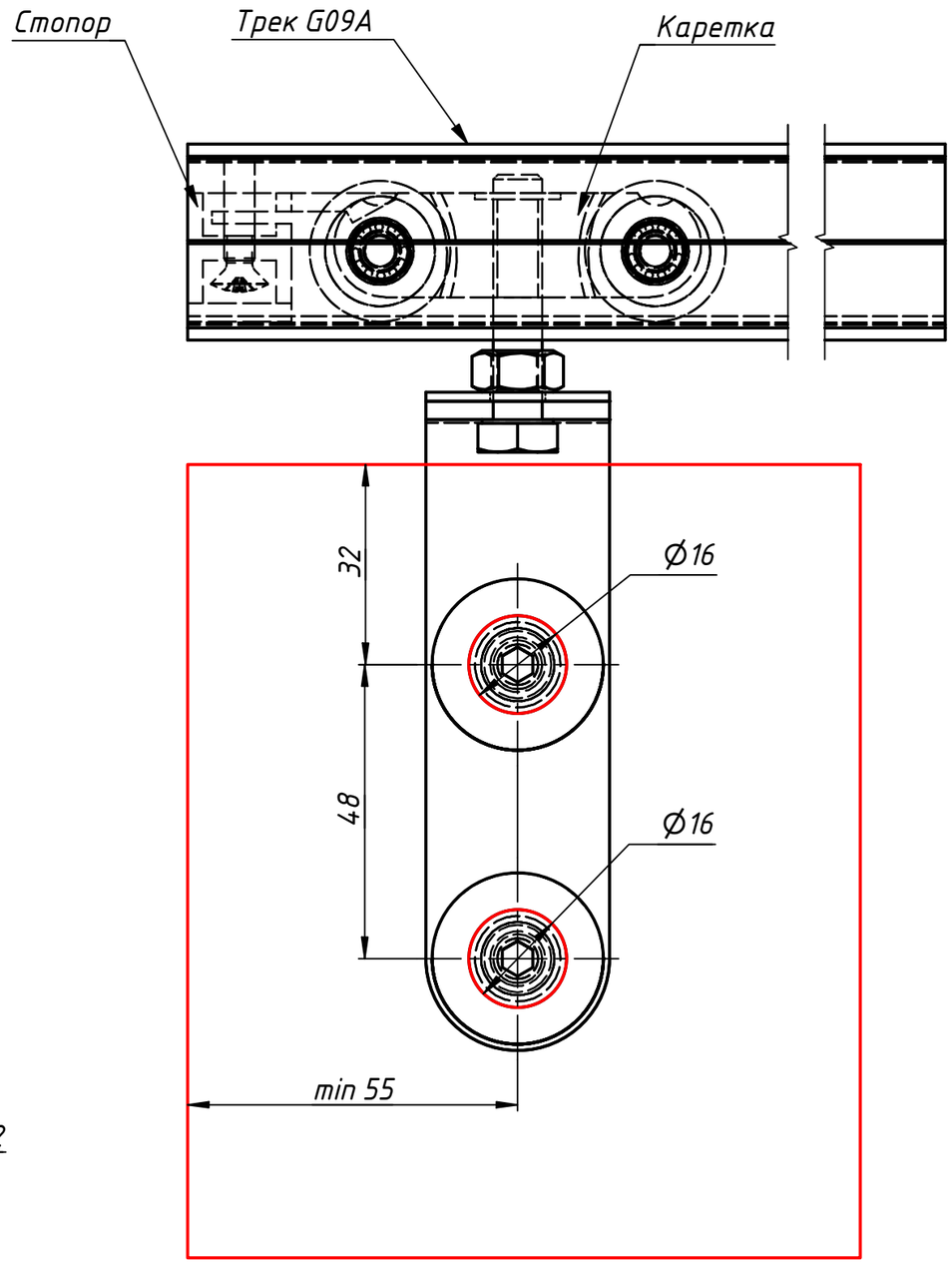

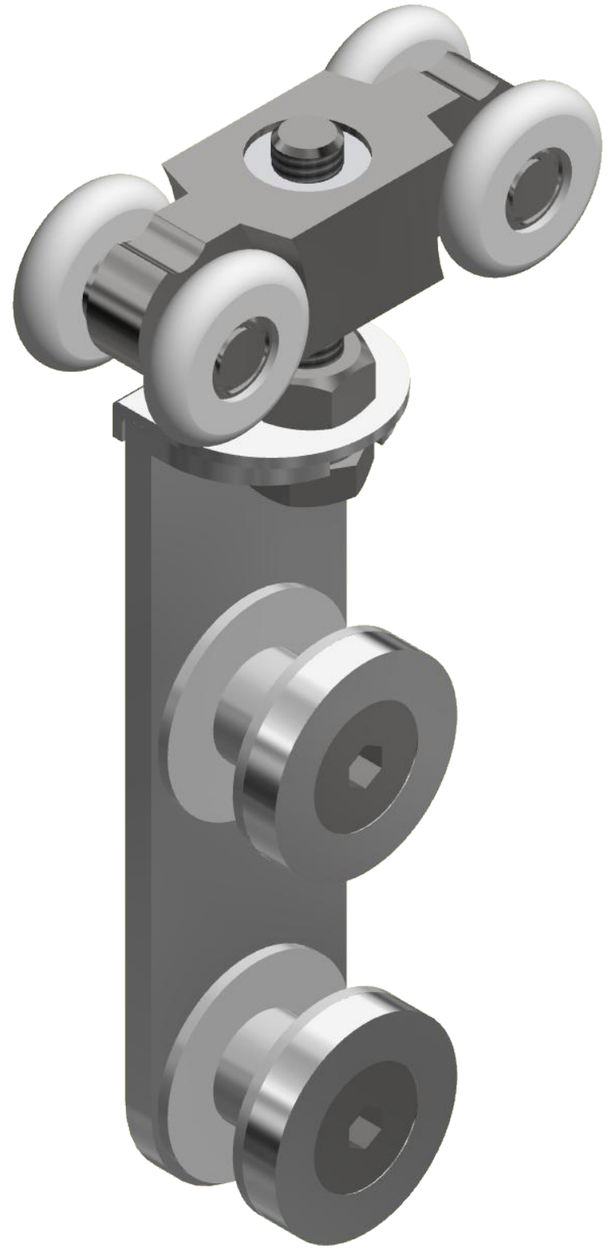

Изм.	Лист	№ докум.	Подп.	Дата	S623-4		
Разраб.		user		23.09.2019	Комплект для раздвижной двери	Лит.	Масса	Масштаб
Пров.								
Т. контр.						Лист	Листов 1
Нач.отд.							
Н. контр.							
Утв.							

Перв. примен.

Справ. №

Подп. и дата

Инв. № дубл.

Взам. инв. №

Подп. и дата

Инв. № подл.

Копировал

Формат А3